✧

✧
✧
✧
✧
✧
✧
✧

✧
✧

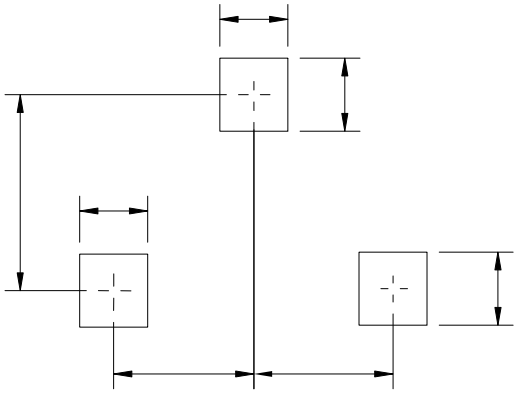

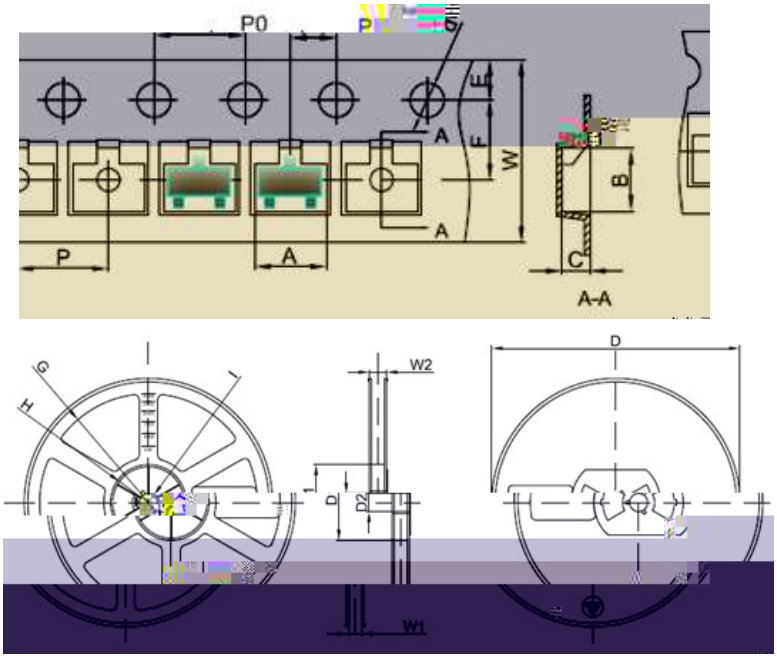
P0
P
D
E
F
W
A
A
B
P
A
C
A-A
G
H
I
W2
D
D2
W1